CÁLCULO DE QUEDA DE TENSÃO

NS: 1125881396
NÚMERO (TRANSFORMADOR/ALIMENTADOR) 386746-3-45 / AETD 14

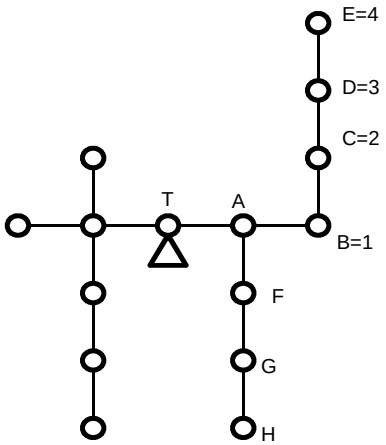

TRECHO			CARGA			CONDUTORES	QUEDA DE TENSÃO			CARGA NO PONTO
DESIGNAÇÃO		COMPRIMENTO	DISTRIBUÍDA NO TRECHO	ACUMULADA NO FIM DO TRECHO	TOTAL		UNITÁRIA	NO TRECHO	TOTAL	
A		B	CARGA	D	(C/2+D)B=E	F	G	ExG=H	I	
SECUNDÁRIA		100m	kVA	kVA	kVAx100m	Nº AWG	%	%	%	
T	A	0,37		6,50	2,405	CU 2	0,1480	0,356	0,356	1,8
A	B	0,35		1,10	0,385	CU 2	0,1480	0,057	0,413	0,9
B	C	0,30		0,20	0,060	3x1x70+70	0,1165	0,007	0,420	0,1
C	D	0,30		0,10	0,030	3x1x70+70	0,1165	0,003	0,423	0,1
D	E	0,30		0,00	0,000	3x1x70+70	0,1165	0,000	0,423	0
A	F	0,12		3,60	0,432	3x1x35+70	0,2207	0,095	0,451	0
F	G	0,30		3,60	1,080	3x1x35+70	0,2207	0,238	0,690	2,6
G	H	0,30		1,00	0,300	3x1x35+70	0,2207	0,066	0,756	1

PREPARADO POR:
DATA: 22/03/2019

THIAGO HENRIQUE SANT´ANA
ENGENHEIRO ELETRICISTA
CREA MG 187.875/D